Winkel-Mini-Kugelhähne

Artikel Nr. 380.01 bis 380.03

Für Schalttafeleinbau

Gehäuse und Kugel:	Messing verchromt
Drehgriff:	PA 66 glasfaserverstärkt
Kugelabdichtung:	PTFE
Spindelabdichtung:	NBR
Betriebstemperatur:	-20 °C bis +80 °C
Betriebsdruck:	-0,99 bar bis 20 bar
Gewinde:	G-Gewinde nach DIN EN ISO 228-1
Einsatzbereich:	Druckluft, Wasser, ÖL

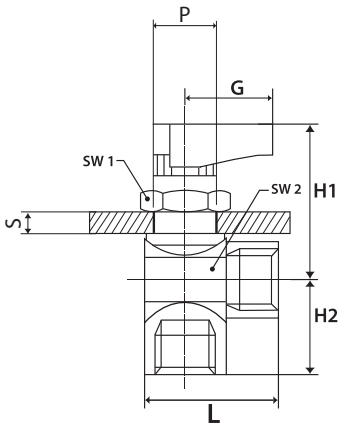

Winkel-Mini-Kugelhähne

Artikel Nr.	Ident Nr.	Gewinde	DN	SW 1 mm	SW 2 mm	L mm	G mm	H1 mm	H2 mm	S max. mm	P mm
380.01	103360	G 1/8 innen	5	17	17	28,5	19,0	33,5	15,5	4,5	14,5
380.02	103361	G 1/4 innen	5	17	17	28,5	19,0	33,5	17,5	4,5	14,5
380.03	103362	G 3/8 innen	7	17	21	31,0	19,0	35,0	19,5	4,5	14,5

380.02